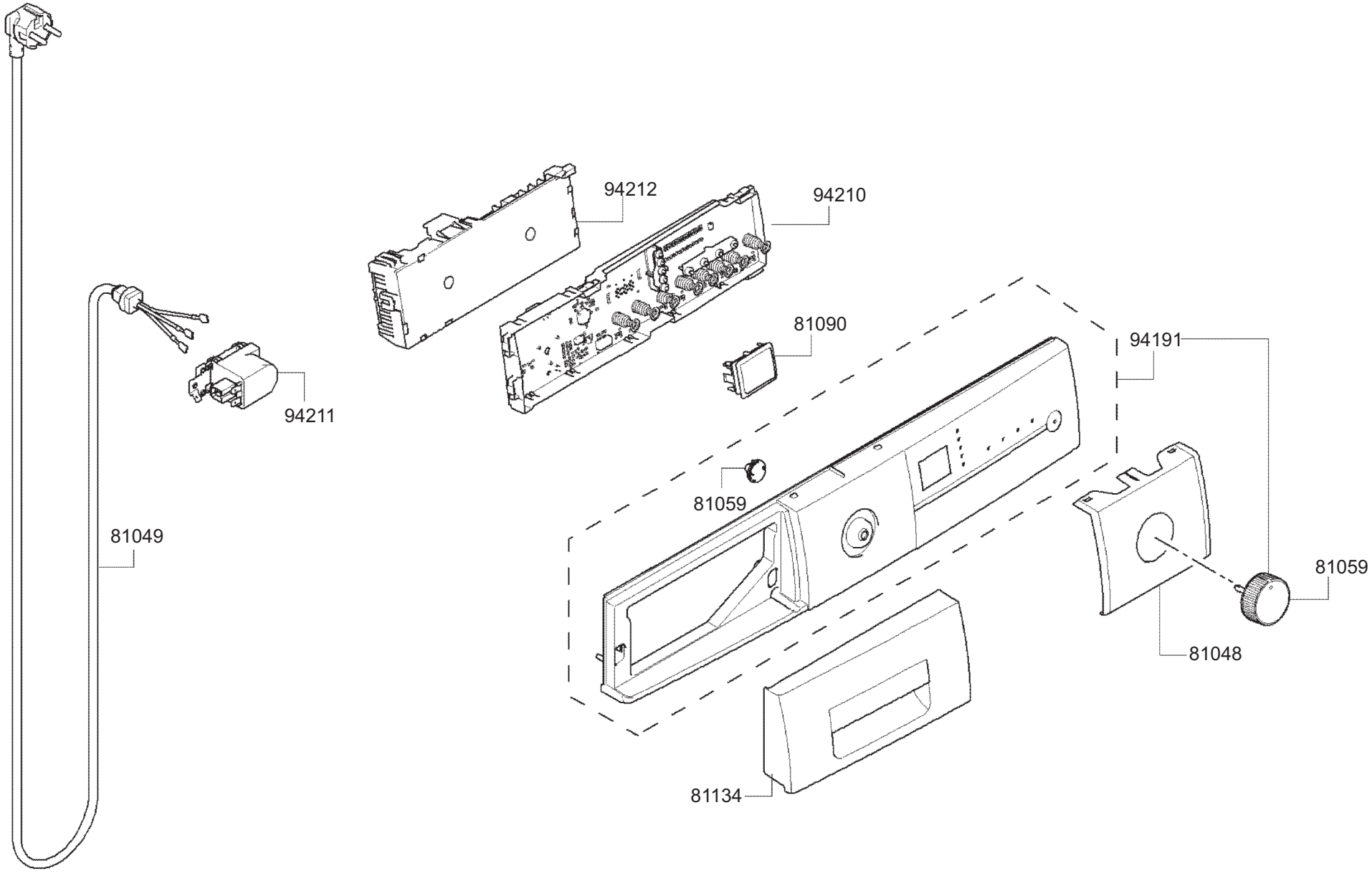
94212
94210
81090
94191
94211
81059
81049
81059
81048
81134

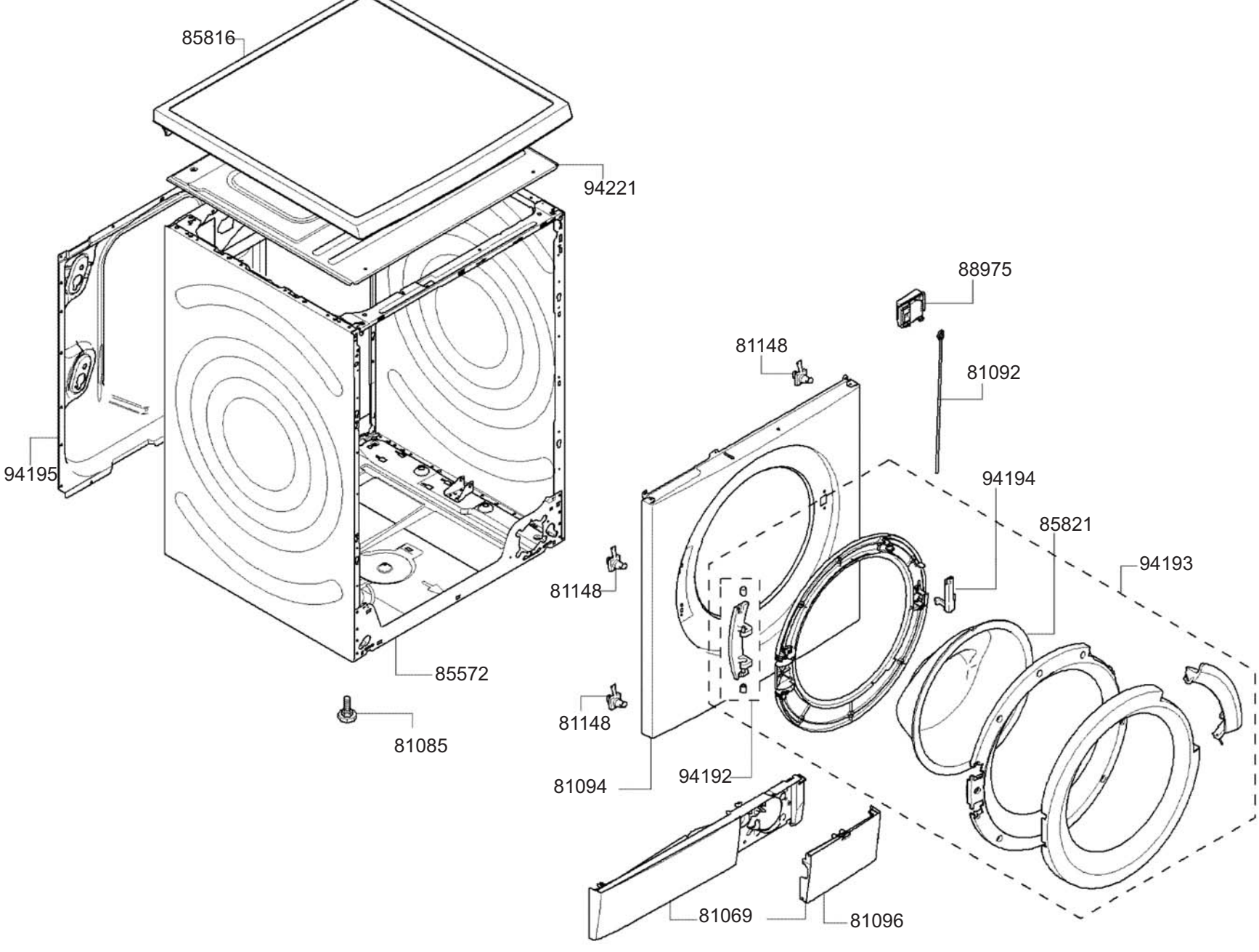
85816
94221
94195
85572
81085
88975
81148
81092
94194
85821
94193
81148
81148
81094
94192
81069
81096

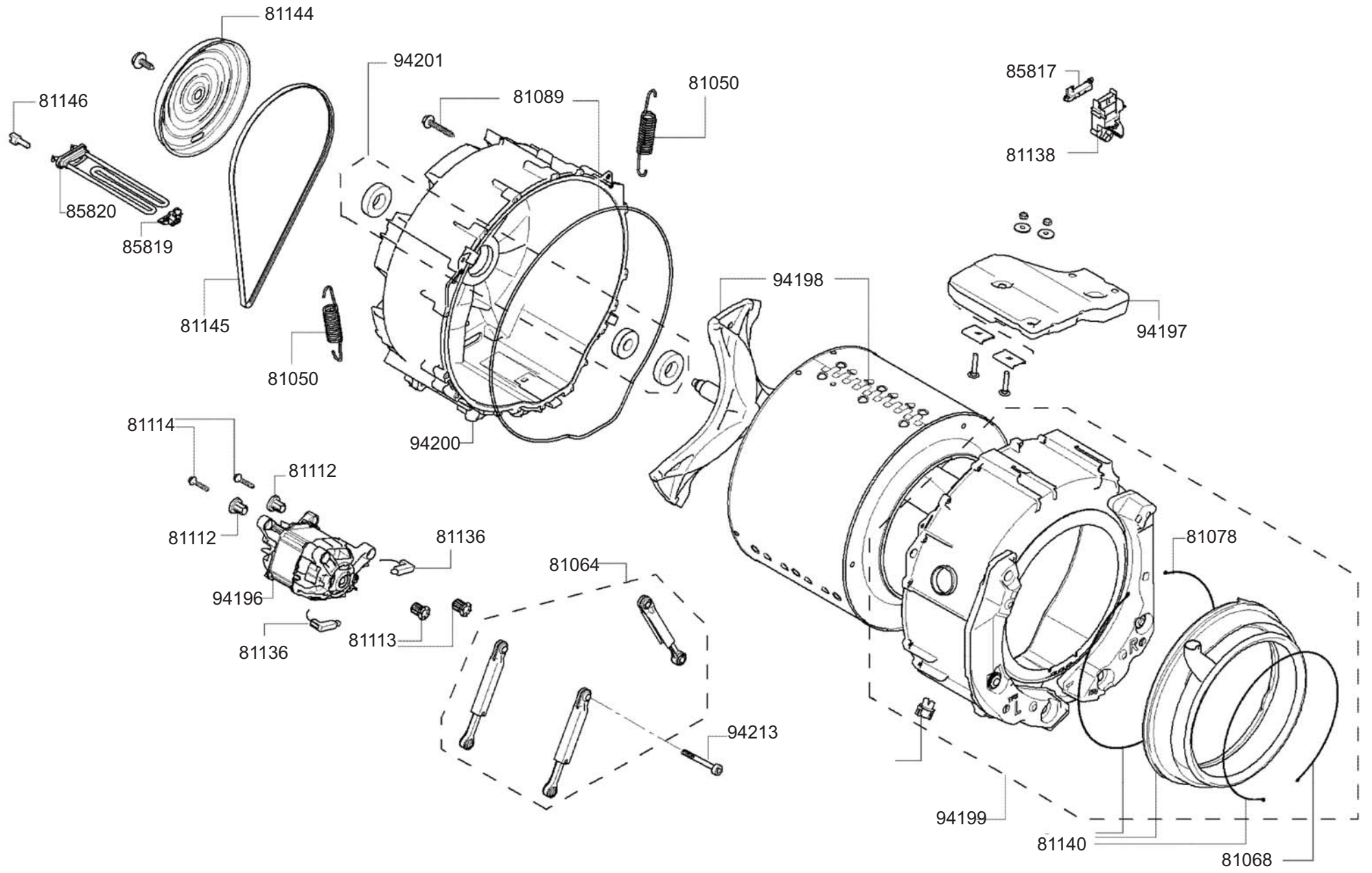
81144
94201
81146
81089
81050
85817
81138
85820
85819
81145
81050
94198
94197
81114
94200
81112
81112
81136
81064
81078
94196
81136
81113
94213
94199
81140
81068

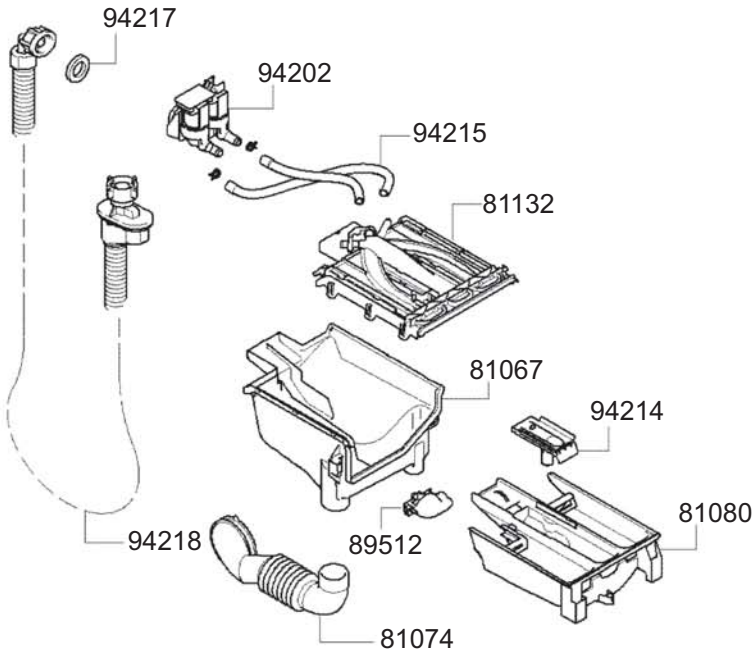
94217
94202
94215
81132
81067
94214
81080
94218
89512
81074

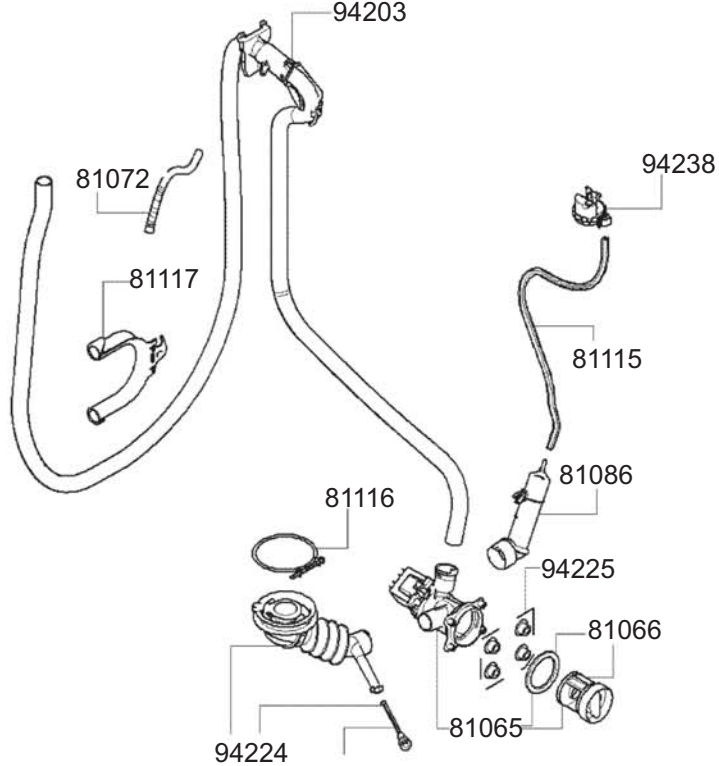
94203
81072
94238
81117
81115
81086
81116
94225
81066
81065
94224

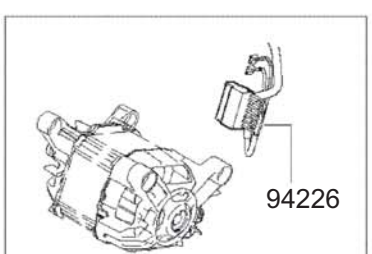
94226

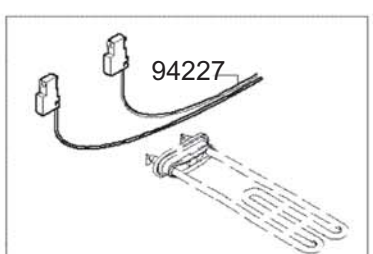
94227

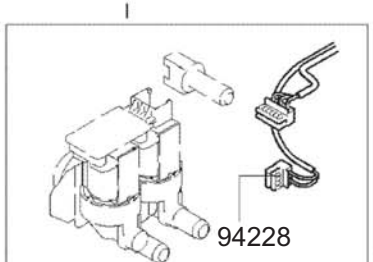
94228

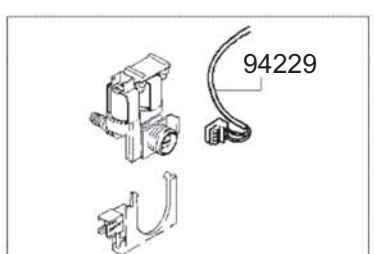
94229

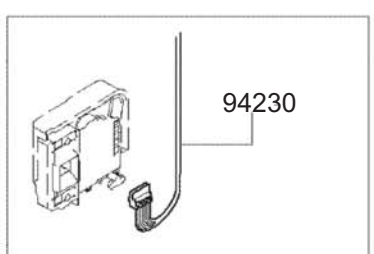
94230

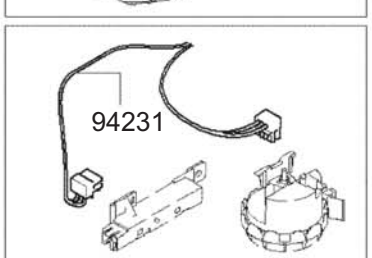
94231

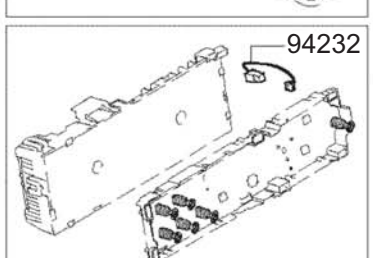
94232

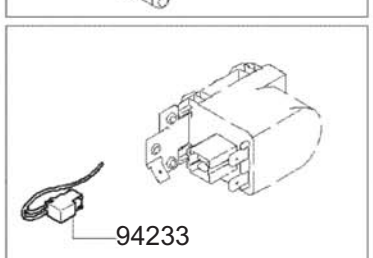
94233

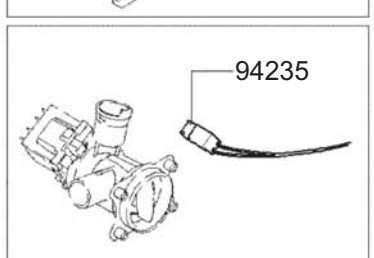
94235

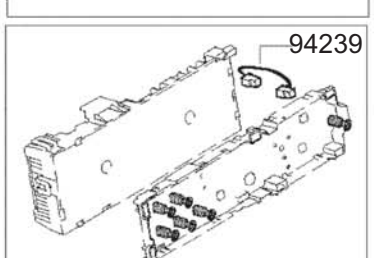
94239